ВЕДОМОСТЬ РАБОЧИХ ЧЕРТЕЖЕЙ ОСНОВНОГО КОМПЛЕКТА МАРКИ "ОВ"

Лист	Наименование	Примечание
1	Общие данные	
2	Водоснабжение. План 1 этажа	
3	Водоснабжение. План 2 этажа	
4	Водоснабжение. План 3 этажа	
5	Водоснабжение. План 4 этажа	
6	Водоснабжение. План 5 этажа	
7	Канализация. План подвала	
8	Канализация. План 1 этажа	
9	Канализация. План 2-5 этажа	
10	Принципиальная схема присоединения коллекторного шкафа, бойлера	
11	Схемы систем В1	
12	Схемы систем Т3	
13	Схемы систем К1	

Ведомость ссылочных и прилагаемых документов

Обозначения	Наименование	Примечание
	Ссылочные документы	
ГОСТ 21.205-93	Условные обозначения элементов санитарно-	
	технических систем..	
	Прилагаемые документы	
01-11-ИОС 2.С	Спецификация оборудования, изделий и	
	материалов	

Условные обозначения

В1 — Водопровод хоз-питьевой

Т3 — Трубопровод горячей воды, подающий

К1 — Канализация бытовая

Общая часть

Проект хозяйственно-питьевого, горячего водоснабжения, хозяйственно-бытовой, и канализации помещений душевых выполнен на основании технического задания на проектирование с учетом требований действующих строительных норм и правил Российской Федерации: СП 30.13330.2020 «Внутренний водопровод и канализация зданий»; СП 73.13330.2016 «Внутренние санитарно-технические системы»; СП 118.13330.2012 «Общественные здания и сооружения»

Проектируемые системы В1, Т3, К1, подключаются к соответствующим существующим централизованным наружным сетям.

Внутреннее хозяйственно-питьевое водоснабжение.

Водоснабжение предусмотрено от существующего стояка с перекладкой труб диаметром не менее существующего из наружной сети хозяйственного водопровода (В1). Ввод расположен в подвале здания.

Расходы и напоры воды хозяйственно-питьевого водопровода регулируются в сущствующей котельной. Требуемый напор Нтр.= 24,0 м

Стояк подключается к существующему и прокладываются вдоль стен. Разводка поэтажная -коллекторная. У основания стояков предусматривается арматура для отключения от магистрали, спускные краны и фильтры, предназначенные для очистки воды от мех. примесей. Все трубопроводы теплоизолированы трубками из вспененного полиэтилена фирмы «Termaflex». Толщина изоляции - 6-13 мм.

Горячее водоснабжение

В здании горячая вода используется на хозяйственно-питьевые (умывальники, душевые, мойки).

Источником горячей воды на хозяйственно-питьевые нужды является котельная, расположенная на территории завода, и электрические бойлеры, расположенные в помещении душевых на 2, 4 и 5 этажах душевых. На нужды в ремонтный период, вода подается через бойлер.

Стояк подключается к существующему и прокладываются вдоль стен. Разводка поэтажная -коллекторная. У основания стояков предусматривается арматура для отключения от магистрали, спускные краны и фильтры, предназначенные для очистки воды от мех. примесей. Все трубопроводы теплоизолированы трубками из вспененного полиэтилена фирмы «Termaflex». Толщина изоляции - 6-13 мм.

Трубопроводы прокладываются с уклоном 0.002 в сторону ближайшего спускного вентиля. Опорожнение трубопроводов холодного и горячего водоснабжения через спускные вентили, с помощью поливочных шлангов в ближайший сантехнический прибор.

Внутренняя канализация

Для отвода стоков от санприборов запроектирована внутренняя сеть бытовой канализации (К1) с последующим отводом в наружную сеть бытовой канализации.

Проектом предусматривается устройство бытовой канализация для отвода сточных вод от умывальников, душевых.

Подбор умывальников, сеток к душевым трапам выполняется в дизайн проекте.

Разводка канализационных сетей в душевых осуществляется под потолком нижележащего этажа. Диаметры отводных труб от санитарных приборов приняты не менее приведенных. Трубы прокладываются с уклоном 0,02.

Система внутренней бытовой самотечной канализации предусмотрена из ПВХ труб и фасонных частей фирмы.

Все оборудование и материалы, применяемые в проекте, отвечают действующим нормам Российской Федерации и имеют соответствующие и необходимые гигиенические сертификаты.

Участки трубопроводов, заключенные в гильзы, в местах прокладки трубопроводов через стены и перекрытия не должны иметь стыков. До установки в гильзу трубопроводы должны быть изолированы. Зазоры между трубопроводами и гильзами должны быть уплотнены несгораемым материалом.

При выполнении монтажа трубопроводов должны быть обеспечены:прочность и герметичность соединений трубопроводов и присоединение их к арматуре и приборам; надежность закрепления труб на опорных конструкциях, возможность их осмотра, а также промывки и продувки.

Изм.	Кол.уч	Лист	N°док.	Подпись	Дата	12 -1 - 21 - ВК		
						"Ростовский литейный завод" по адресу г.Ростов-на-Дону, ул.Менжинского, 2д		
Разработал		Щеглова			11.21.	Санитарно-бытовые помещения цеха серого чугуна, Литер Н	Стадия	Лист	Листов
Проверил		Пузырный			11.21.		Р	1	13
Н. контроль		Пузырный			11.21.	Общие данные	ООО "Проф-Инженерия"		

Формат А3

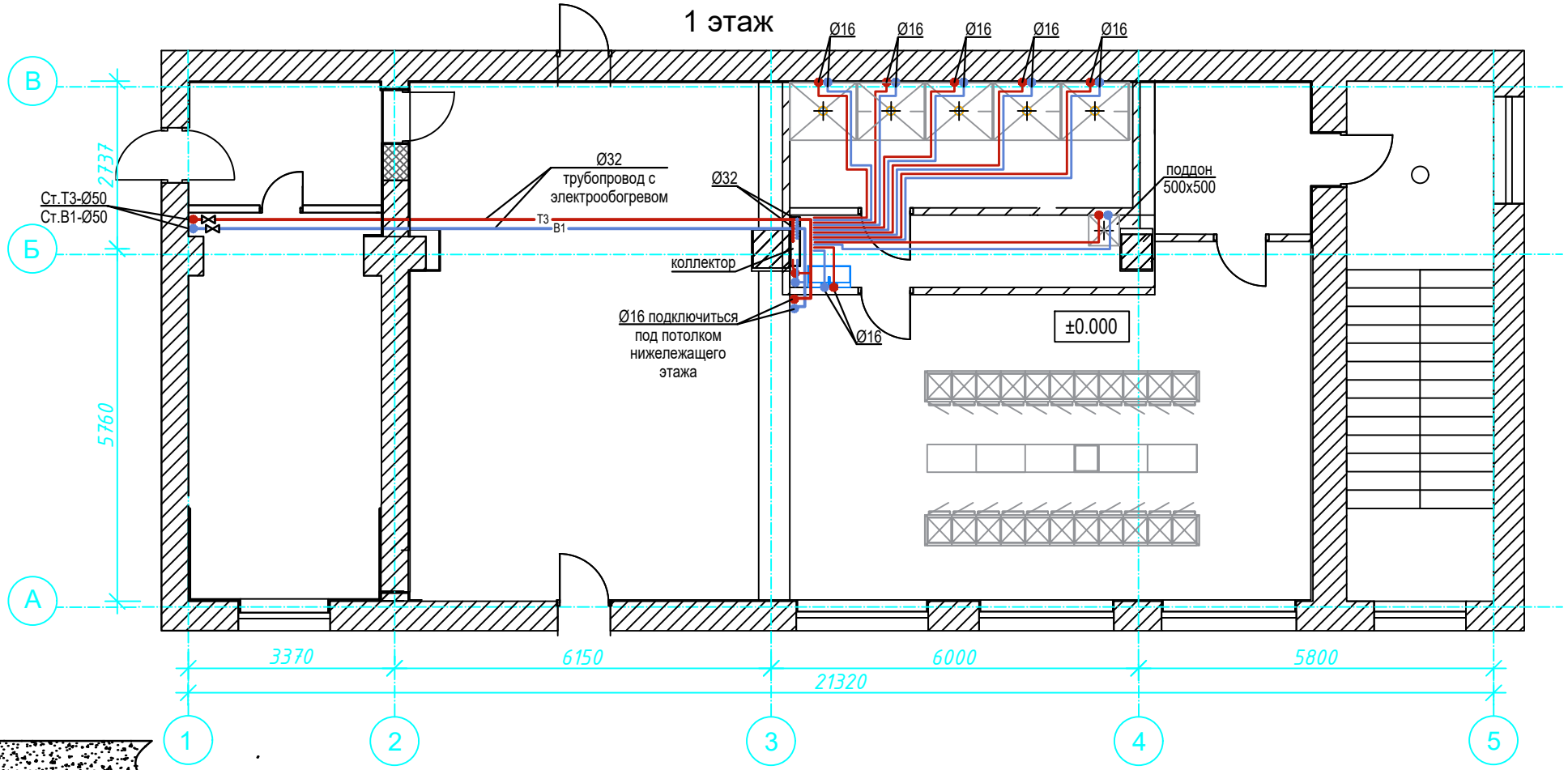

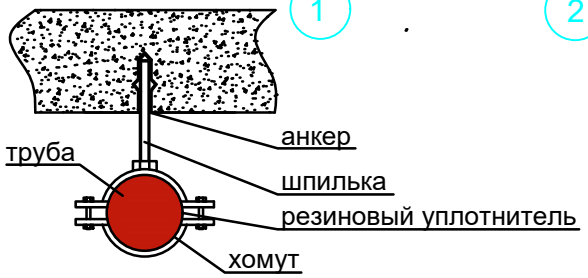

Примечание:
Все трубопроводы проложить в теплоизоляции.
Состав изоляции приведен на листе 2.

Изм.	Кол.уч	Лист	N°док.	Подпись	Дата
Разработал		Щеглова			11.21.
Проверил		Пузырный			11.21.
Н. контроль		Пузырный			11.21.

12 -1 - 21 - ВК

"Ростовский литейный завод" по адресу
г.Ростов-на-Дону, ул.Менжинского, 2д

Санитарно-бытовые помещения цеха серого чугуна, Литер Н

Стадия	Лист	Листов
Р	2	

Водоснабжение.
План 1 этажа

ООО "Проф-Инженерия"

ФОРМАТ А4

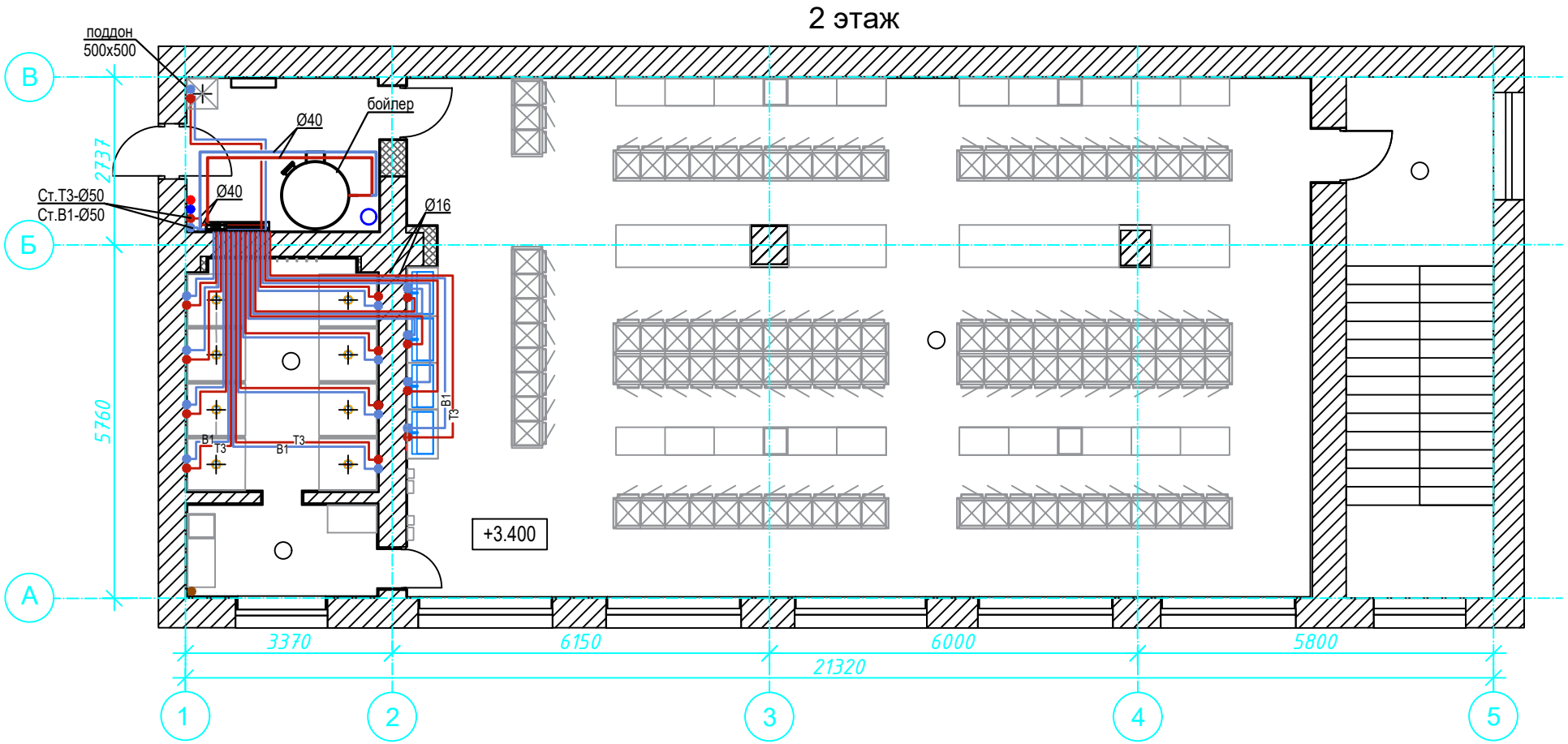

Примечание:
Все трубопроводы проложить в теплоизоляции.
Состав изоляции приведен на листе 2.

Изм.	Кол.уч	Лист	N°док.	Подпись	Дата
Разработал		Щеглова			11.21.
Проверил		Пузырный			11.21.
Н. контроль		Пузырный			11.21.

12 -1 - 21 - ВК

"Ростовский литейный завод" по адресу
г.Ростов-на-Дону, ул.Менжинского, 2д

Санитарно-бытовые помещения цеха серого чугуна, Литер Н

Стадия	Лист	Листов
Р	3	

Водоснабжение.
План 2 этажа

ООО "Проф-Инженерия"

ФОРМАТ А4

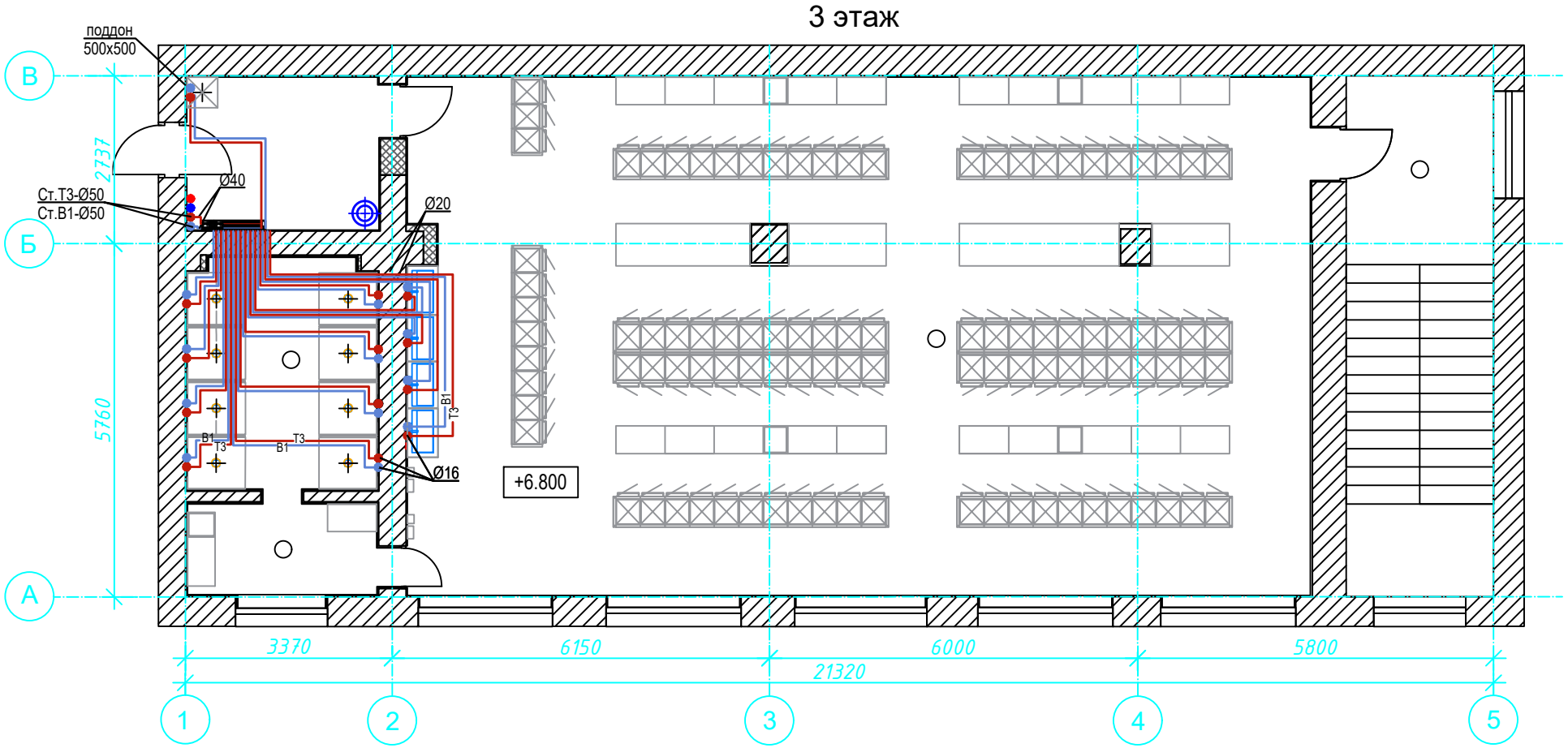

Примечание:
Все трубопроводы проложить в теплоизоляции.
Состав изоляции приведен на листе 2.

Изм.	Кол.уч	Лист	N°док.	Подпись	Дата
Разработал		Щеглова			11.21.
Проверил		Пузырный			11.21.
Н. контроль		Пузырный			11.21.

12 -1 - 21 - ВК

"Ростовский литейный завод" по адресу
г.Ростов-на-Дону, ул.Менжинского, 2д

Санитарно-бытовые помещения цеха серого чугуна, Литер Н

Стадия	Лист	Листов
Р	4	

Водоснабжение.
План 3 этажа

ООО "Проф-Инженерия"

ФОРМАТ А4

4 этаж

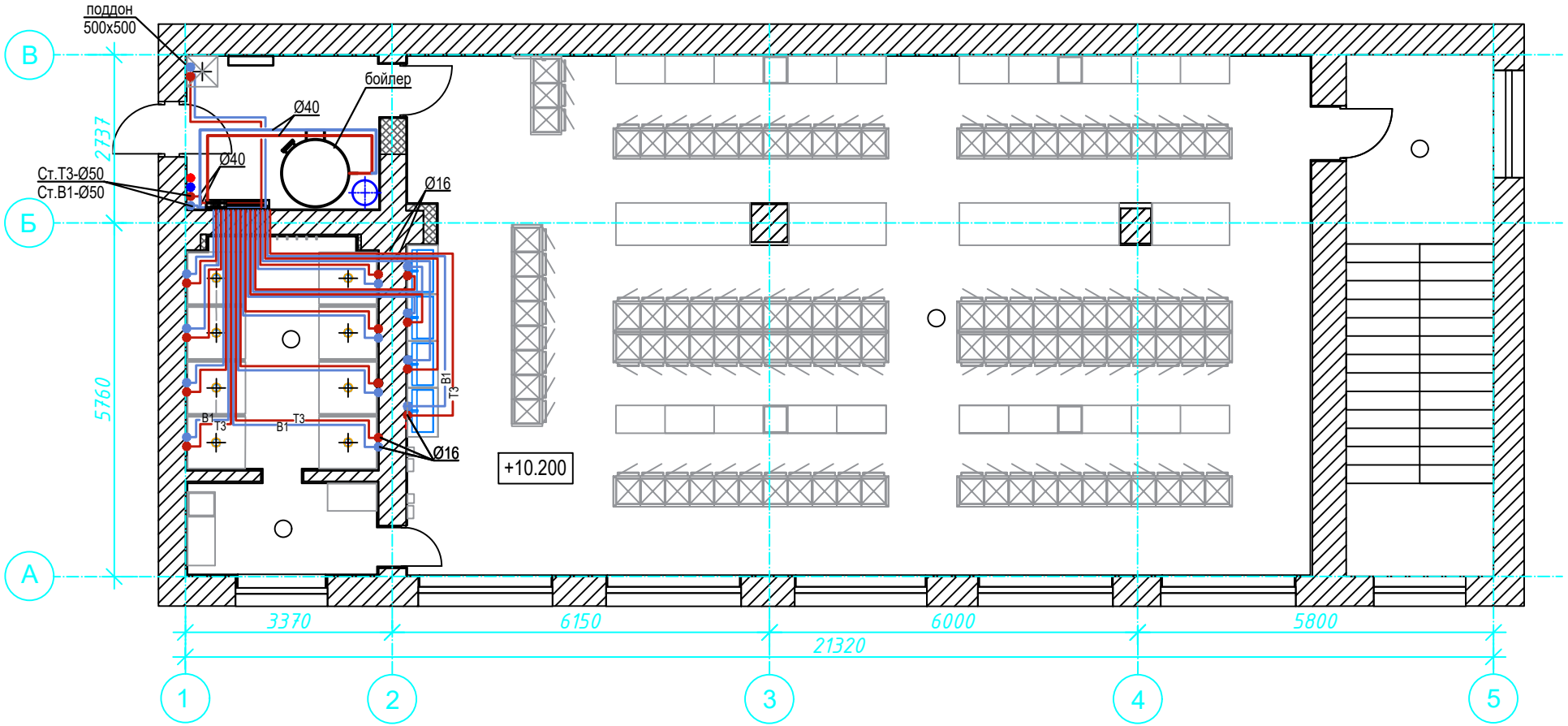

Примечание:
Все трубопроводы проложить в теплоизоляции.
Состав изоляции приведен на листе 2.

Изм.	Кол.уч	Лист	N°док.	Подпись	Дата
Разработал		Щеглова			11.21.
Проверил		Пузырный			11.21.
Н. контроль		Пузырный			11.21.

12 -1 - 21 - ВК

"Ростовский литейный завод" по адресу
г.Ростов-на-Дону, ул.Менжинского, 2д

Санитарно-бытовые помещения цеха серого чугуна, Литер Н

Стадия	Лист	Листов
Р	5	

Водоснабжение.
План 4 этажа

ООО "Проф-инженерия"

ФОРМАТ А4

5 этаж

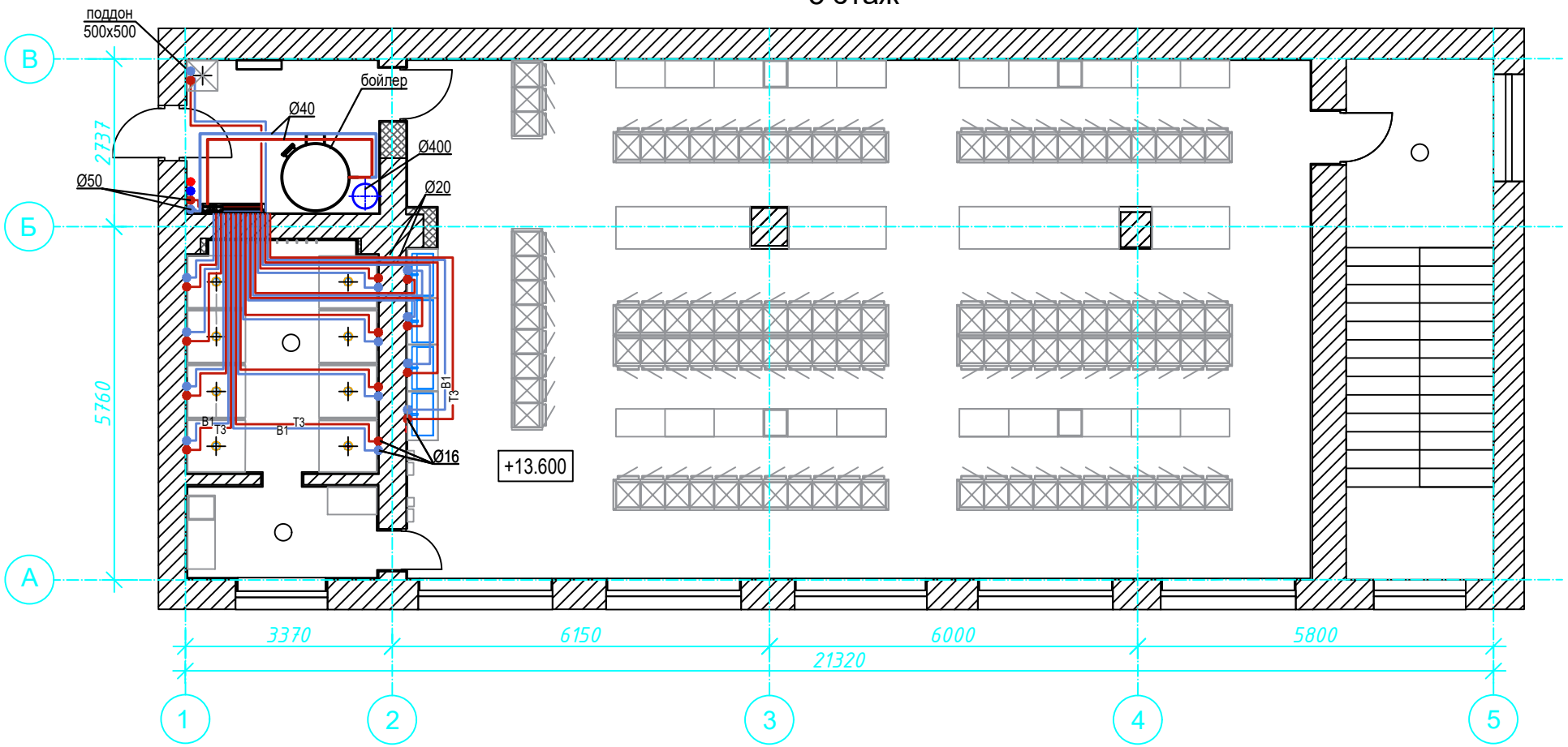

Примечание:
Все трубопроводы проложить в теплоизоляции.
Состав изоляции приведен на листе 2.

Изм.	Кол.уч	Лист	N°док.	Подпись	Дата
Разработал		Щеглова			11.21.
Проверил		Пузырный			11.21.
Н. контроль		Пузырный			11.21.

12 -1 - 21 - ВК

"Ростовский литейный завод" по адресу
г.Ростов-на-Дону, ул.Менжинского, 2д

Санитарно-бытовые помещения цеха серого чугуна, Литер Н

Стадия	Лист	Листов
Р	6	

Водоснабжение.
План 5 этажа

ООО "Проф-инженерия"

ФОРМАТ А4

подвал

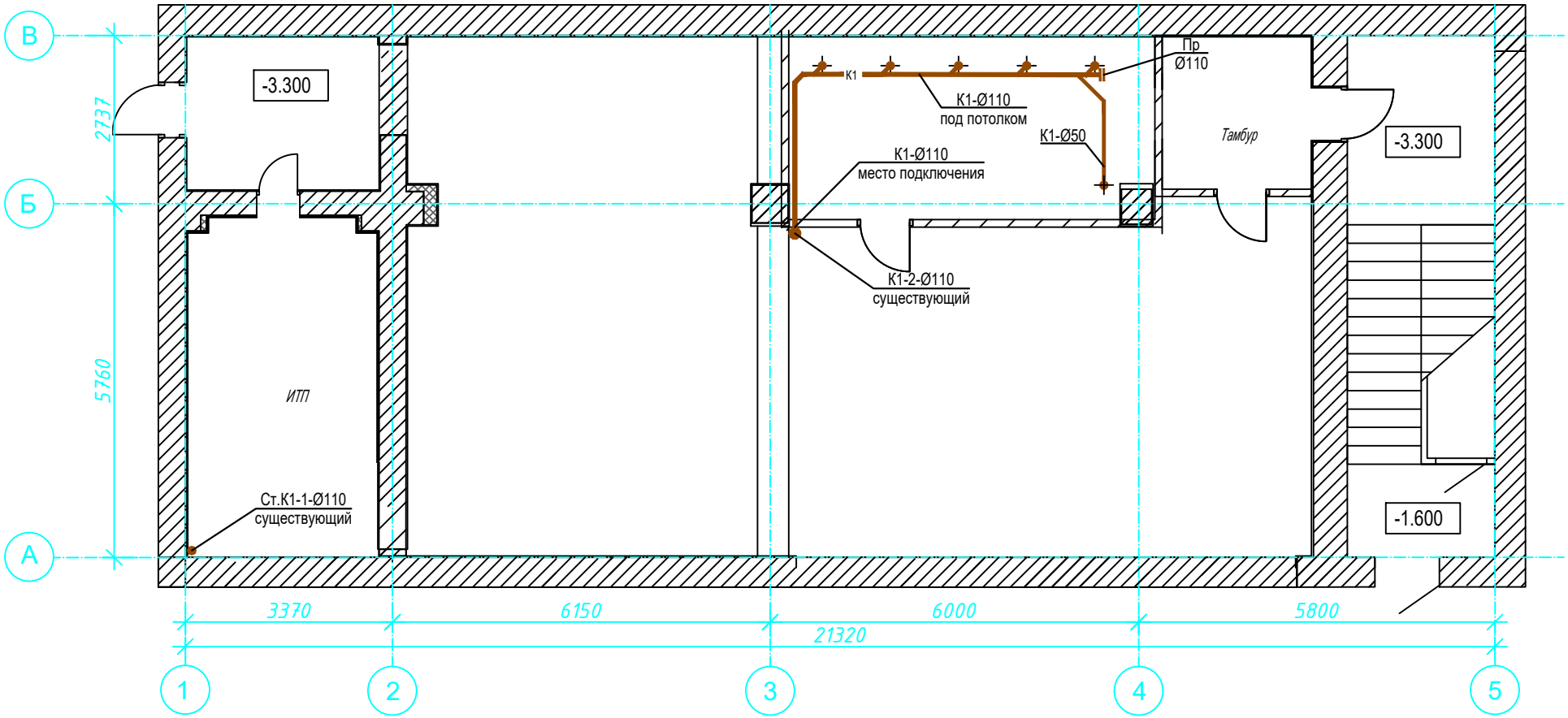

Изм.	Кол.уч	Лист	N°док.	Подпись	Дата
Разработал		Щеглова			11.21.
Проверил		Пузырный			11.21.
Н. контроль		Пузырный			11.21.

12 -1 - 21 - ВК

"Ростовский литейный завод" по адресу
г.Ростов-на-Дону, ул.Менжинского, 2д

Санитарно-бытовые помещения цеха серого чугуна, Литер Н

Стадия	Лист	Листов
Р	7	

Канализация.
План подвала

ООО "Проф-Инженерия"

ФОРМАТ А4

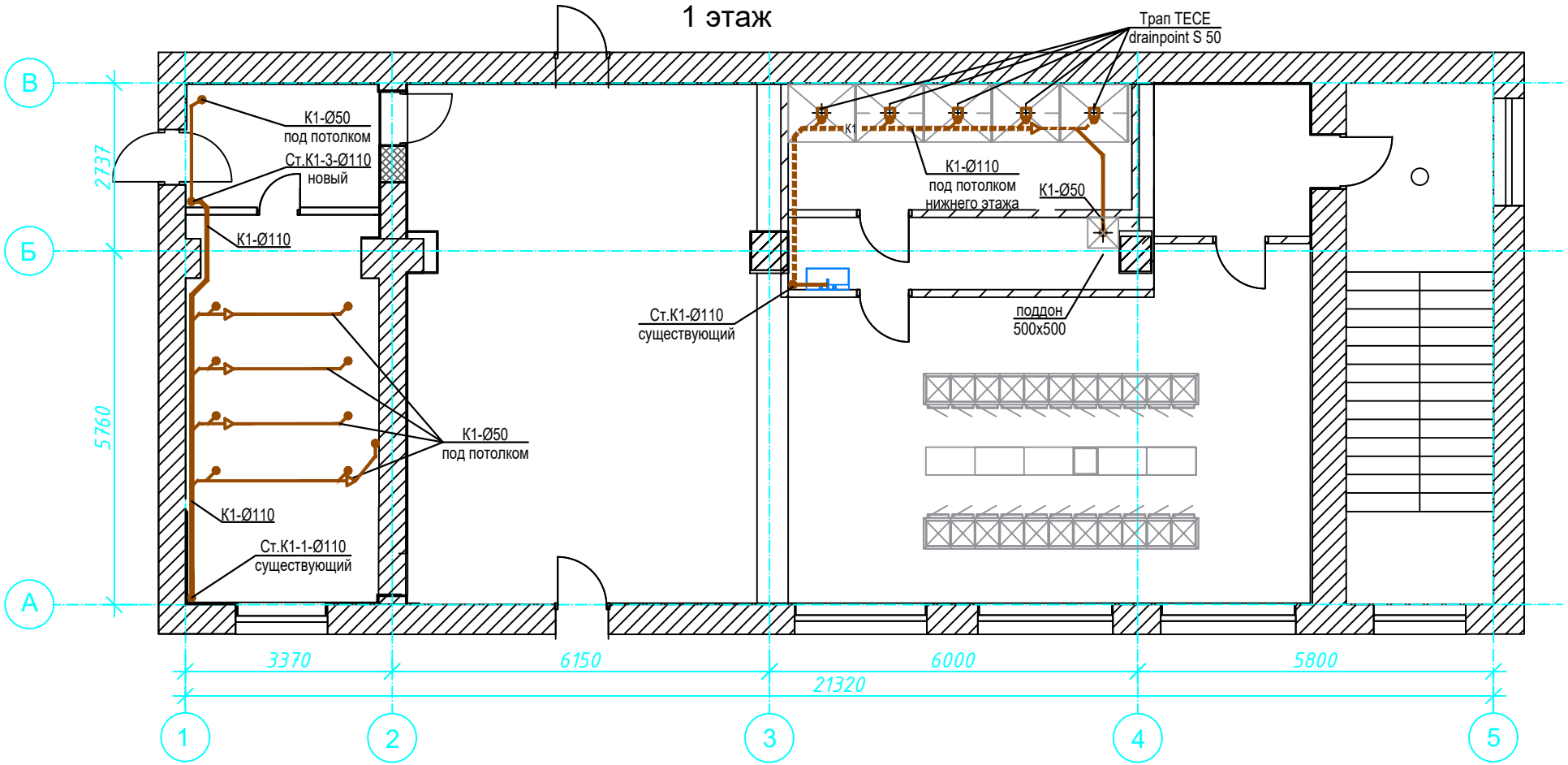

Изм.	Кол.уч	Лист	N°док.	Подпись	Дата
Разработал		Щеглова			11.21.
Проверил		Пузырный			11.21.
Н. контроль		Пузырный			11.21.

12 -1 - 21 - ВК

"Ростовский литейный завод" по адресу
г.Ростов-на-Дону, ул.Менжинского, 2д

Санитарно-бытовые помещения цеха серого чугуна, Литер Н

Стадия	Лист	Листов
Р	8	

Канализация.
План 1 этажа

ООО "Проф-Инженерия"

ФОРМАТ А4

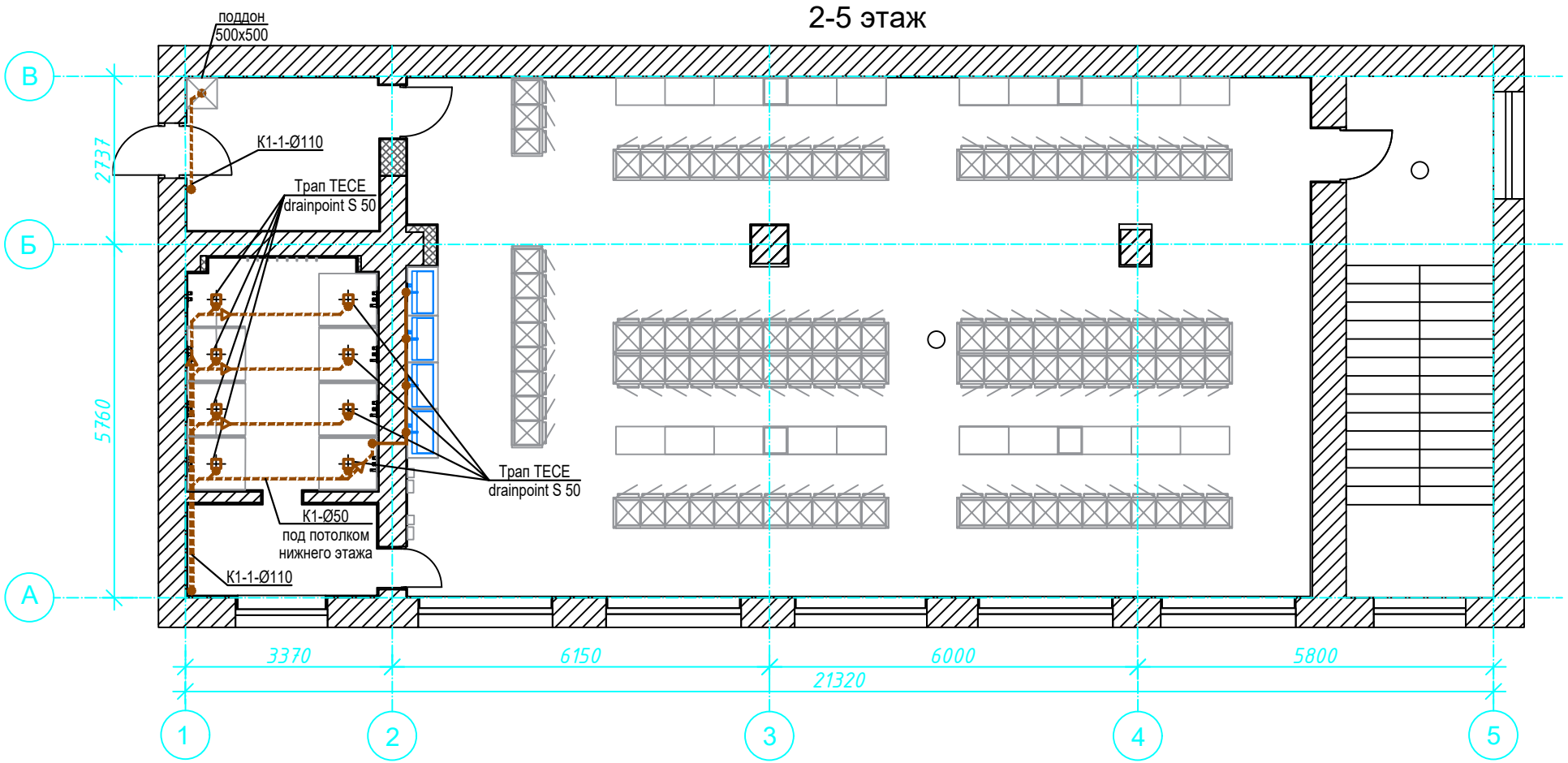

Изм.	Кол.уч	Лист	N°док.	Подпись	Дата
Разработал		Щеглова			11.21.
Проверил		Пузырный			11.21.
Н. контроль		Пузырный			11.21.

12 -1 - 21 - ВК

"Ростовский литейный завод" по адресу
г.Ростов-на-Дону, ул.Менжинского, 2д

Санитарно-бытовые помещения цеха серого чугуна, Литер Н

Стадия	Лист	Листов
Р	9	

Канализация.
План 2-5 этажа

ООО "Проф-Инженерия"

ФОРМАТ А4

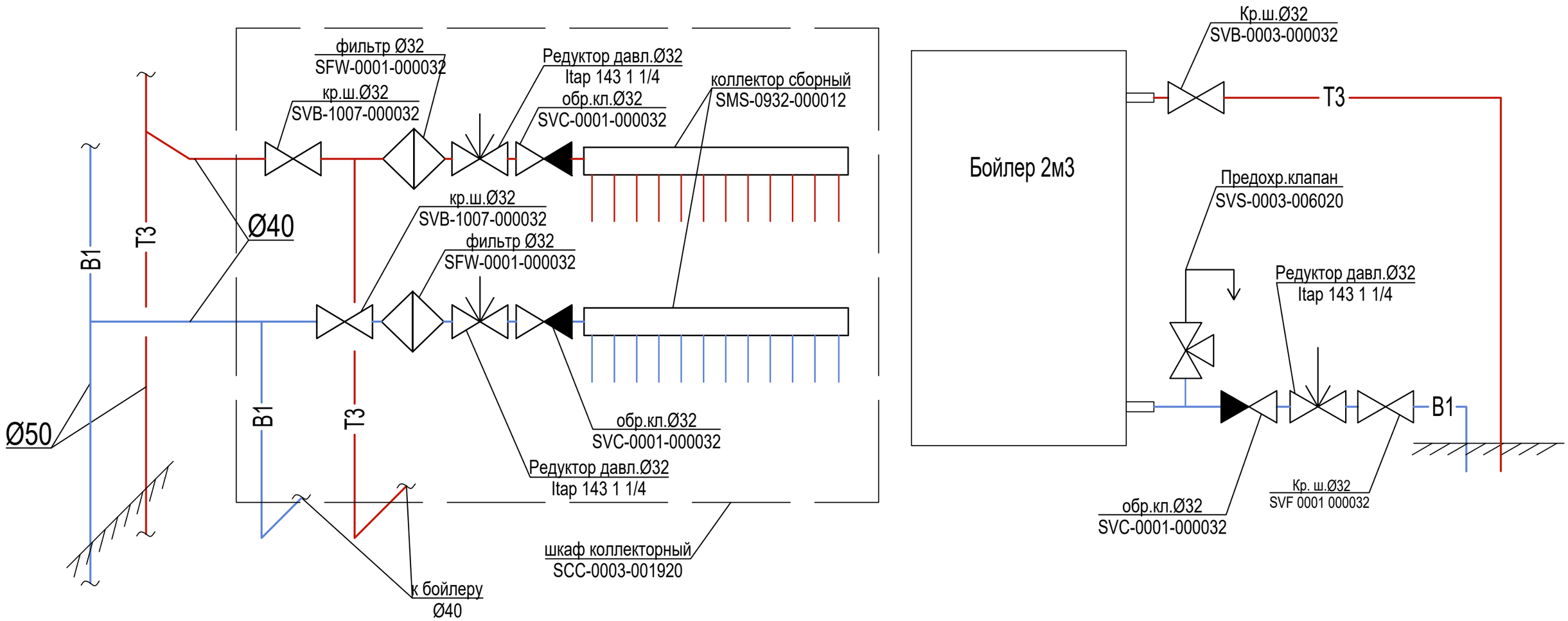

Изм.	Кол.уч	Лист	N°док.	Подпись	Дата
Разработал		Щеглова			11.21.
Проверил		Пузырный			11.21.
Н. контроль		Пузырный			11.21.

12 -1 - 21 - ВК

"Ростовский литейный завод" по адресу
г.Ростов-на-Дону, ул.Менжинского, 2д

Санитарно-бытовые помещения цеха серого чугуна, Литер Н

Стадия	Лист	Листов
Р	10	

Принципиальная схема присоединения коллекторного шкафа, бойлера

ООО "Проф-Инженерия"

ФОРМАТ А4

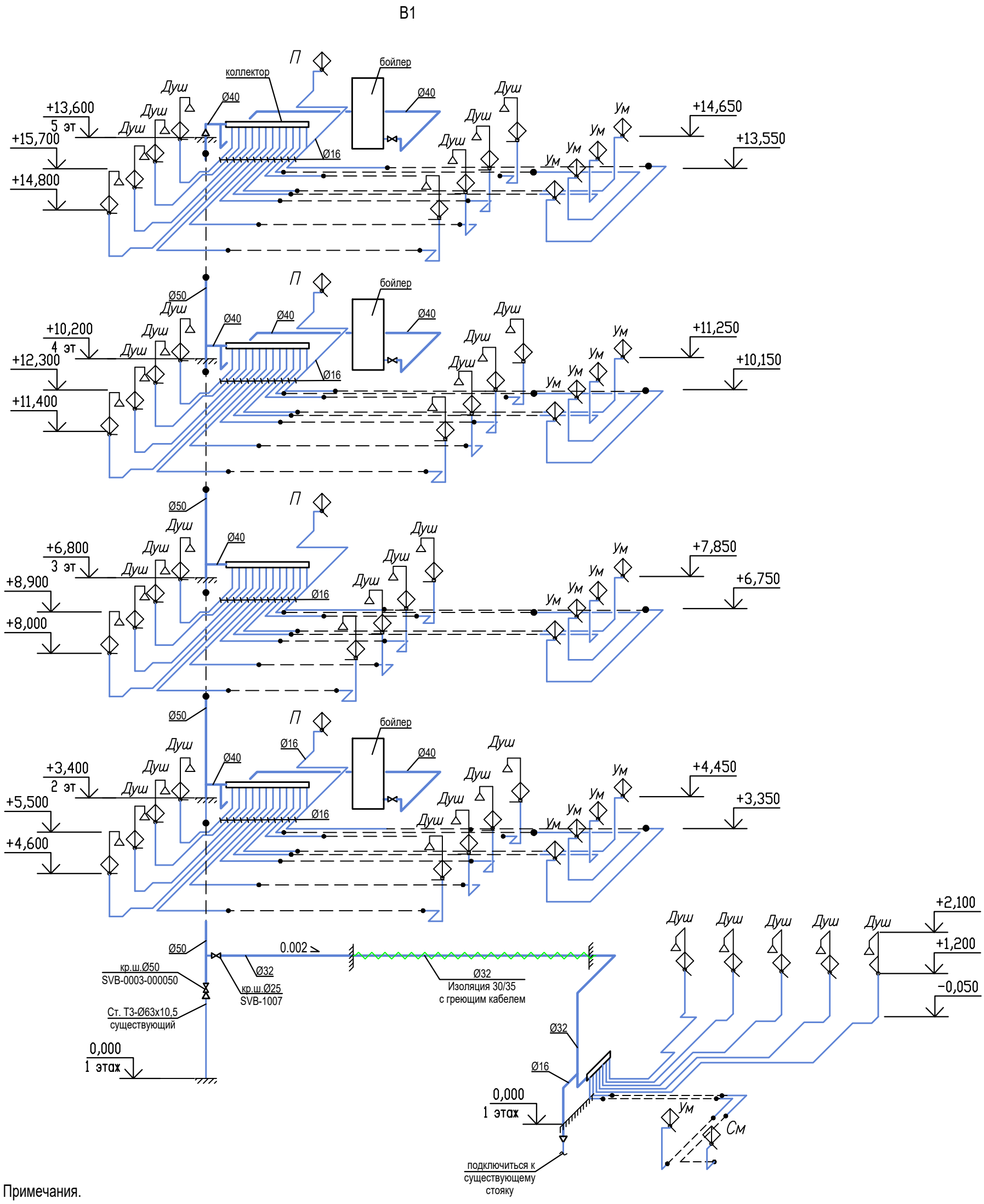

Примечания.

1.Расстояние между креплениями принять согласно СНиП 3.05.01-85.

2.Уклон трубопровода составляет 0.002 в сторону спускников.

3.Все магистральные трубопроводы изолировать от теплопотерь и конденсации влаги трубками K-Flex

4.Трубопроводы прокладываемые по неотапливаемому гаражу прокладываются в изоляции с кабелем электрообогрева.

5.Принципиальная схема и обвязка теплообменника см.лист 11

Изм.	Кол.уч	Лист	N°док.	Подпись	Дата	12 -1 - 21 - ВК			
						"Ростовский литейный завод" по адресу г.Ростов-на-Дону, ул.Менжинского, 2д			
Разработал		Щеглова			11.21.	Санитарно-бытовые помещения цеха серого чугуна, Литер Н	Стадия	Лист	Листов
Проверил		Пузырный			11.21.		Р	11	
Н. контроль		Пузырный			11.21.	Схемы систем В1	ООО "Проф-Инженерия"		

ФОРМАТ А3

Т3

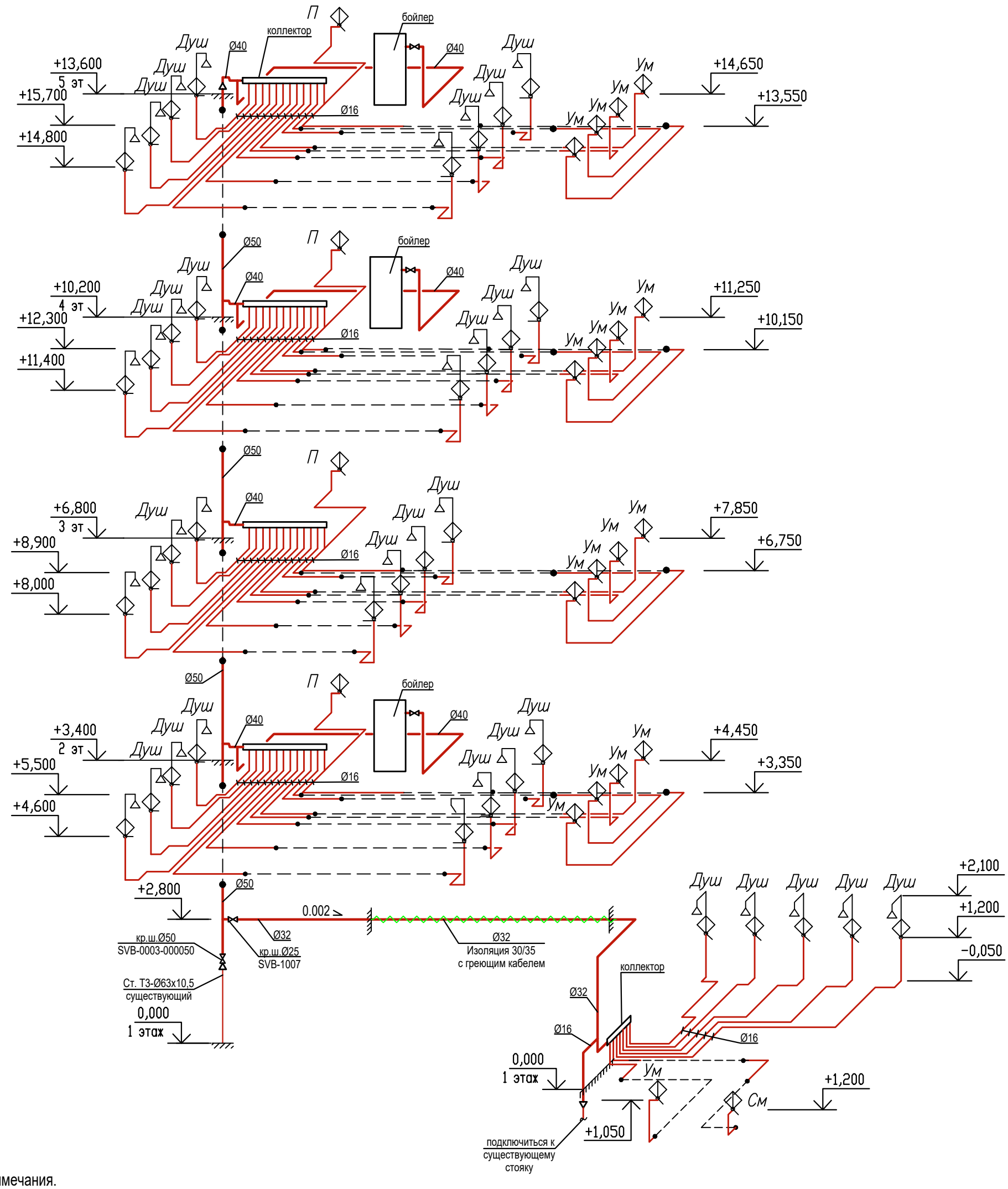

Примечания.

1.Расстояние между креплениями принять согласно СНиП 3.05.01-85.

2.Уклон трубопровода составляет 0.002 в сторону спускников.

3.Все магистральные трубопроводы изолировать от теплопотерь и конденсации влаги трубками K-Flex

4.Трубопроводы прокладываемые по неотапливаемому гаражу прокладываются в изоляции с кабелем электрообогрева.

5.Принципиальная схема и обвязка бойлера см. лист 11

Изм.	Кол.уч	Лист	N°док.	Подпись	Дата	12 -1 - 21 - ВК			
						"Ростовский литейный завод" по адресу г.Ростов-на-Дону, ул.Менжинского, 2д			
Разработал		Щеглова			11.21.	Санитарно-бытовые помещения цеха серого чугуна, Литер Н	Стадия	Лист	Листов
Проверил		Пузырный			11.21.		Р	12	
Н. контроль		Пузырный			11.21.	Схемы систем Т3	ООО "Проф-Инженерия"		

ФОРМАТ А3

К1

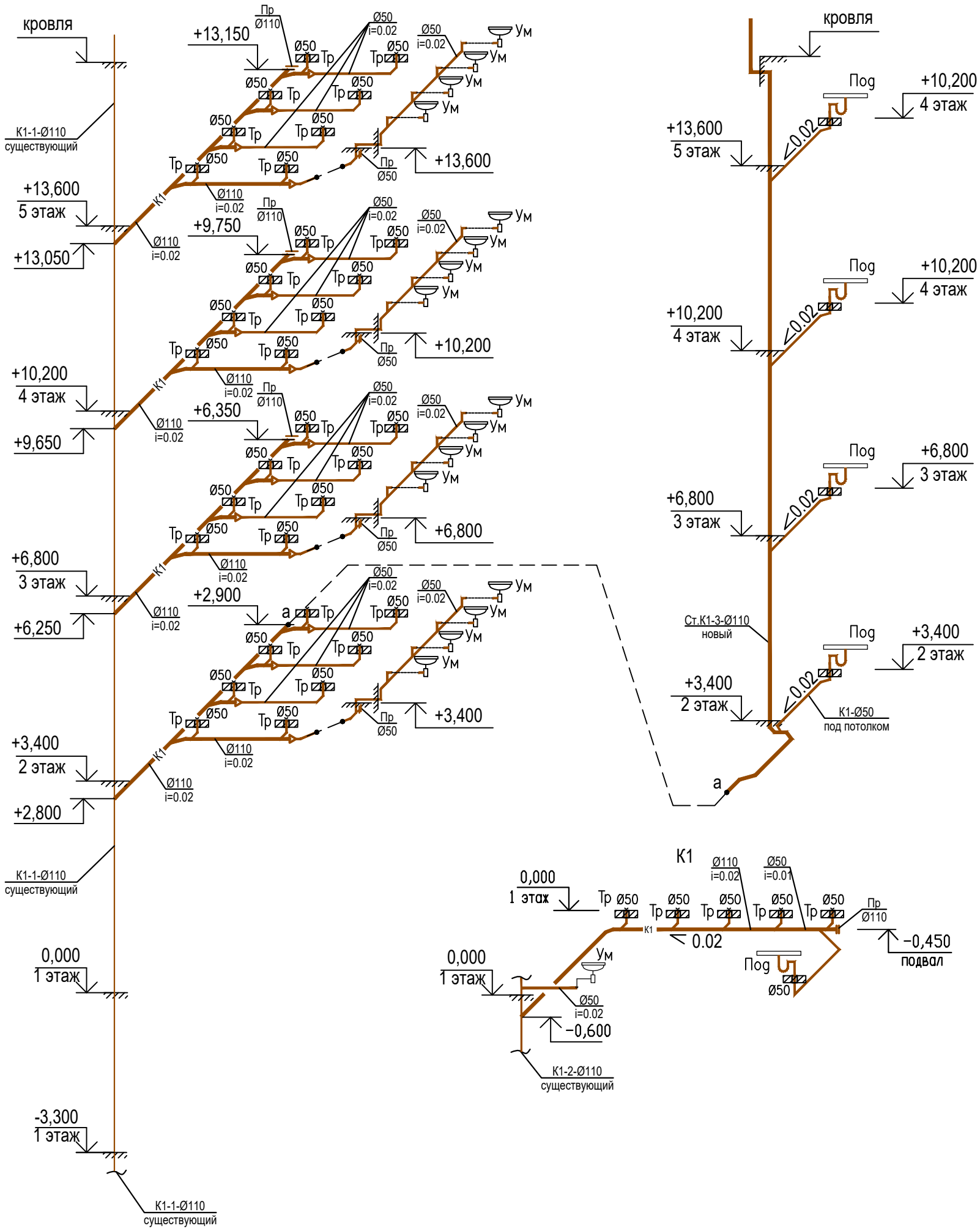

						12 -1 - 21 - ВК		
						"Ростовский литейный завод" по адресу г.Ростов-на-Дону, ул.Менжинского, 2д		
Изм.	Кол.уч	Лист	N°док.	Подпись	Дата			
Разработал		Щеглова			11.21.	Санитарно-бытовые помещения цеха серого чугуна, Литер Н	Стадия	Лист	Листов
Проверил		Пузырный			11.21.		Р	13	
Н. контроль		Пузырный			11.21.	Схемы систем К1	ООО "Проф-Инженерия"		

ФОРМАТ А3

Позиция	Наименования и техническая характеристика	Тип, марка обозначение документа и опросного листа	Код, оборудования, изделия, материала	Завод - изготовитель	Единица измерения	Количество	Масса единицы, кг.	Примечания
1	2	3	4	5	6	7	8	9
	Водоснабжение							
1	Электрический водонагреватель из нержавеющей стали AISI 304	РБ 2000 Е 36 Н 0,6 Мпа			шт	3		
	объем бака 2000 л., N=36кВт, H=2023мм							
2	Коллектор из нержавеющей стали без расходомеров, 7 вых.	SMS-0932-000007		Stout	шт	1		
	с клапаном вып. воздуха и сливом 12 вых. 12 вых.	SMS-0932-000012			шт	4		
3	Шкаф распределительный наружный (ШРН-4) 651x120x854	SCC-0001-001112		Stout	шт	1		
4	Шкаф распределительный наружный (ШРНУ-180-7) 651x180x1300	SCC-0003-001920		Stout	шт	4		
5	Кран шаровой полнопроходной, ВР/НР, P=1,5МПа, T=120°С Ду40	SVB-0003-000050		Stout	шт	2		
	то же Ду32	SVB-0003-000032			шт	6		
6	Кран шаровой с фильтром 1 1/4 Ду32	SVF 0001 000032		Stout	шт	3		
7	Кран шаровой с "американкой", ВР/НР, P=1,5МПа, T=120°С Ду25	SVB-1007-000025		Stout	шт	4		
	то же Ду32	SVB-1007-000032			шт	8		
8	Предохранительный клапан 6бар Ду20	SVS-0003-006020		Stout	шт	3		
9	Клапан обратный с металлическим седлом Ду25	SVC-0001-000025		Stout	шт	6		
	то же Ду32	SVC-0001-000032			шт	11		
10	Фильтр сетчатый 500 мкр. Ду25	SFW-0001-000025		Stout	шт	6		
	то же Ду32	SFW-0001-000032			шт	8		
11	Редуктор давления Ø32 Itap 143 1 1/4 Ду25	Itap 143		ITAP	шт	2		
	то же Ду32	Itap 143			шт	11		
12	Манометр технический осевой, 50мм, 0,6МПа	ТМ-210		Росма	шт	13		
13	Разъемный соединитель PPR с переходом на наружную резьбу 63x2"	VTp.761.0.06309		Valtec	шт	2		

Взам.инв.N

Подпись и дата

Инв.N подл.

Изм.	Кол.уч	Лист	N°док.	Подпись	Дата
Разработал		Щеглова			11.21.
Проверил		Пузырный			11.21.
Н. контроль		Пузырный			11.21.

12 -1 - 21 - ВК.СО

"Ростовский литейный завод" по адресу г.Ростов-на-Дону, ул.Менжинского, 2д

Санитарно-бытовые помещения цеха серого чугуна, Литер Н

Стадия	Лист	Листов
Р	1	4

Спецификация оборудования, изделий и материалов

ООО "Проф-Инженерия"

Формат А3

Позиция	Наименование и техническая характеристика	Тип, марка, обозначение документа, опросного листа	Код оборудо- вания, изделия, материала	Завод-изготовитель	Единица измерения	Коли-чество	Масса, единицы, кг	Примечание
1	2	3	4	5	6	7	8	9
	Труба для водоснабжения PE-Xc , P=10кгс/см2, T=90°C Ø16x2,2	700516		"TECE"	м	900		
	Универсальная многослойная труба TECEflex, P=10кгс/см2, T=90°C Ø32x3,0	732032			м	50		
	то же Ø40x4,0	732240			м	80		
	то же Ø50x4,5	732250			м	30		изол.
	Соединение прямое с ниппелем 16 x 1/2", латунь	765502		"TECE"	шт	84		изол.
	Соединение прямое с ниппелем 32 x 1", латунь	765509			шт	4		изол.
	Соединение прямое с ниппелем 40 x 11/4", латунь	765511			шт	28		изол.
	Соединение прямое с внутренней резьбой, 32 x 1", латунь	765008			шт	4		изол.
	Соединение прямое с внутренней резьбой, 50 x 2", бронза	705109			шт	2		
	Уголок соединительный с ниппелем 16 x 1/2", латунь	767516			шт	114		
	Уголок с настенным креплением 16 x 1/2", латунь	768516			шт	74		
	Уголок соединительный с муфтой 32 x 1", латунь	768032			шт	2		
	Концовка разб. 3/4" (еврок) для универс. трубы 16	713316			шт	110		
	Тройник 90*, 16 x 16 x 16, латунь	760016			шт	16		
	Тройник 90* редукционный 32 x 16 x 32, латунь	760537			шт	4		
	Тройник 90* редукционный 50 x 32 x 50, латунь	760526			шт	2		
	Тройник 90* редукционный, 50 x 40 x 50, бронза	710621			шт	6		
	Уголок соединительный 90* 32/32, латунь	767032			шт	8		
	Уголок соединительный 90* 40/40, латунь	767040		"TECE"	шт	18		
	Уголок соединительный 45* 40/40, латунь	767140		"TECE"	шт	8		
	Соединение труба-труба редукционное, 50 x 40, латунь	766509			шт	2		
	Соединение труба-труба 16/16, латунь	766016			шт	12		
	Соединение труба-труба 32/32, латунь	766032			шт	6		
	Соединение труба-труба 40/40, латунь	766040			шт	14		
	Соединение труба-труба 50/50, латунь	766050			шт	6		
	Пресс-втулка для универсал. многослойной трубы 16	734 516			шт	236		
	Пресс-втулка для универсал. многослойной трубы 32	734 532			шт	48		
	Пресс-втулка для универсал. многослойной трубы 40	734 540			шт	108		

Примечание. Количество и тип фитингов уточнить при монтаже.

Взам.инв.N | Подпись и дата | Инв.N подл.

Позиция	Наименование и техническая характеристика	Тип, марка, обозначение документа, опросного листа	Код оборудо- вания, изделия, материала	Завод-изготовитель	Единица измерения	Коли-чество	Масса, единицы, кг	Примечание
1	2	3	4	5	6	7	8	9
	Пресс-втулка для универсал. многослойной трубы 50	734 550		"TECE"	шт	32		
13	Сгон прямой разъемный латунный ВР/НР Ду40				шт	6		
	то же Ду32				шт	8		
14	Тройник латунный ВР-ВР-ВР Ду40				шт	3		
	то же Ду32				шт	16		
15	Ниппель переходной НР-НР 3/4"-1 1/2"				шт	6		
	то же 1 "-1 1/4"				шт	16		
	то же 1 1/4"-1 1/2"				шт	6		
16	Ниппель НР-НР 1 "				шт	16		
	то же 1 1/4"				шт	60		
17	Футорка ВР-НР 1 1/4"-1 1/2"				шт	6		
	Тепловая изоляция - трубки (для прокладки в конструкции полов)							
	для труб Ø16х2,2	С-18 Thermacompact IS		"Thermaflex"	п.м.	900		толщ. изоляции 6мм
	то же, для труб Ø32х3,0	С-35 Thermacompact IS		"-"		50		толщ. изоляции 6мм
	то же, для труб Ø40х4,0	Е-42 Thermacompact IS		"-"	п.м.	80		толщ. изоляции 9мм
	то же, для труб Ø50х4,0	ThermaSmart Pro J-54			п.м.	30		толщ. изоляции 13мм
	Цилиндр навивной кашированный фольгой Ø32х3,0	ROCKWOOL 100 35х30 кф		"ROCKWOOL"	п.м.	16		
	Кабель Thermalint 8 м			"Thermaflex"	шт	2		
	Стальные конструкции для крепления трубопроводов				кг	40,00		
	Демонтаж водопровода							
	Трубопровод из полипропиленовых труб до Ø63				п.м.	320		

Примечание. Количество и тип фитингов уточнить при монтаже.

Взам.инв.N | Подпись и дата | Инв.N подл.

изм.	кол.уч.	лист	N док.	подпись	дата

12 -1 - 21 - ВК .СО

Формат А3

Позиция	Наименование и техническая характеристика	Тип, марка, обозначение документа, опросного листа	Код оборудо- вания, изделия, материала	Завод-изготовитель	Единица измерения	Коли-чество	Масса, единицы, кг	Примечание
1	2	3	4	5	6	7	8	9
	Канализация бытовая (К1)							
1	Подвесная столешница с раковиной из бетона 3120х500х250	Индивидуальное изготовление			шт	4		
2	Подвесная столешница с раковиной из бетона 780х500х250	Индивидуальное изготовление			шт	1		
3	Смеситель Kludi Bozz для раковины черный матовый	Арт.: 382453976		Kludi Bozz	шт	17		
4	Внутренняя часть Kludi Bozz для настенного смесителя для умывальника	Арт.38243		Kludi Bozz	шт	17		
5	Круглый сифон для раковины Palazzani Mimo, хром	арт.99144310		PALAZZANI	шт	17		
6	Трап низкий горизонтальный без фланца TECEdrainpoint S 50	3601050		TECE	шт	37		
7	Смеситель для душа Paffoni Light LIG011CR, латунь, хром	арт.LIG011CR		Paffoni	шт	37		
8	Верхний душ с держателем Paffoni Master ZSOF074CR + ZSOF034CR			Paffoni	шт	37		
9	Поддон угловой из нерж. стали AISI 430 с отверстием под слив в комплекте с	500х500х700мм			шт	5		
	сифоном бутылочным пластмассовым с выпуском	СБПУ ГОСТ 23289-94			шт	5		
10	Смеситель настенный , верхний излив	KOLAG 1774			шт	5		
	Трубопровод из пластмассовых канализационных труб Ду=50мм	ТУ 6-19-307-86			м	70,00		
	то же Ду=110мм				м	76,00		
	Стальные конструкции для крепления трубопроводов				кг	60,00		
	Демонтаж канализации							
	Трубопровод из ПВХ труб до Ø110				п.м.	50		

Примечание. Количество и тип фитингов уточнить при монтаже.

Взам.инв.N | Подпись и дата | Инв.N подл.

изм.	кол.уч.	лист	N док.	подпись	дата

12 -1 - 21 - ВК .СО

Формат А3